第５回　名鉄観光杯 CHAMPIONSHIP 2022 リトルシニア交流大会　結果

開会式　なし

8/12　金曜日

2022/8/14　日曜日

※天候の不順により、決勝は打ち切り

優勝　盛岡姫神
優勝　川口
3位　花巻
3位　北上

1	滋賀選抜	関西
2	盛岡東	岩手
3	日髙	北海道
4	須賀川	福島
5	花巻	岩手
6	三沢	青森
7	とかち帯広	北海道
8	世田谷西	関東
9	盛岡姫神	岩手
10	北上	岩手
11	府中大國魂	関東
12	秋田	秋田
13	札幌西	北海道
14	宮城北部	宮城
15	空知滝川	北海道
16	金ケ崎	岩手
17	札幌真駒内	北海道
18	川口	関東

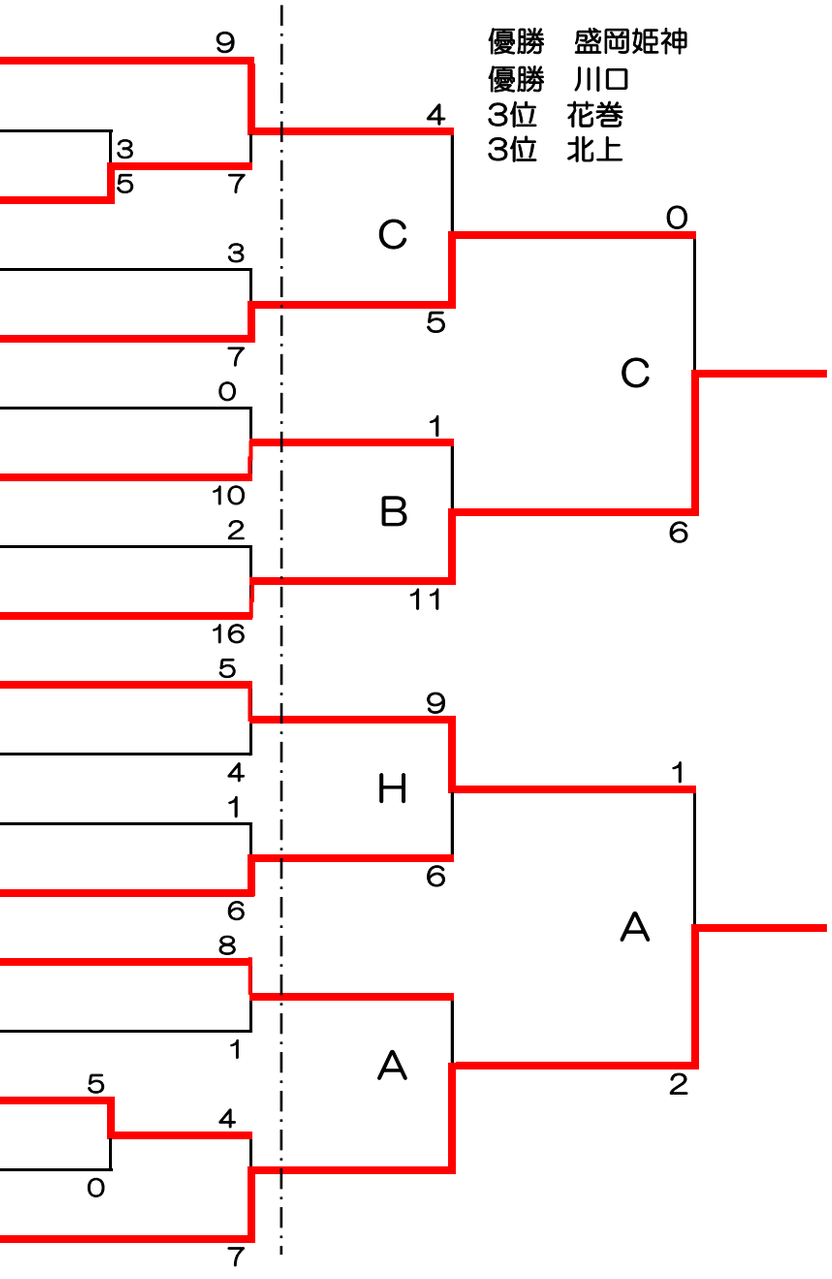

※自治体によるコロナ感染防止対策指針により球場、試合時間が変更になる可能性があります。
ご理解の程、宜しくお願いいたします。

A　花巻球場
B　大迫球場
C　岩手県営野球場
D　一関運動公園球場

E　雫石球場
F　滝沢球場
G　胆沢球場
H　遠野運動公園野球場

2021/8/14
閉会式